ՊԱՐԶՈՒՆԱԿ Պմ -2

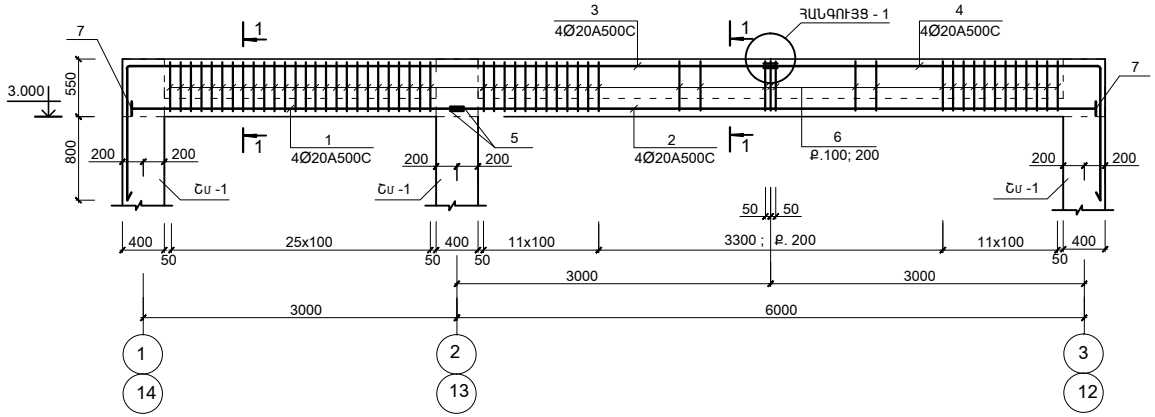

1 - 1

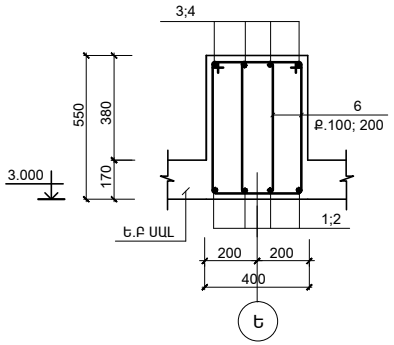

ՀԱՆԳՈՒՅՑ - 1

(ԵՐԿԱՅՆԱԿԱՆ ԱՄՐԱՆՆԵՐԻ ԾԱՅՐԱԿՑՄԱՆ ՀԱՆԳՈՒՅՑ)

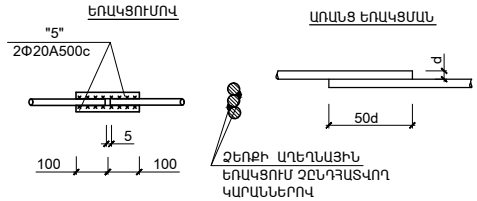

ԴԻՐՔ " 7 "

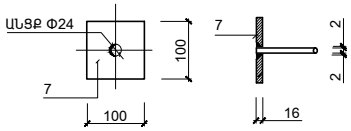

ՏԱՐՐԵՐԻ ՄԱՍՆԱՑՈՒՑԱԿ

ԴԻՐՔ	ԷՍՔԻԶ
6	335; 500; 600; 235
3	6180; 1300
4	3180; 1300

ՄԱՍՆԱԳԻՐ

ԴԻՐՔ	ՆՇԱՆԱԿՈՒՄԸ	ԱՆՎԱՆՈՒՄԸ		ՔԱՆ.	ՔԱՇԸ ՄԻԱՎՈՐԻ ԿԳ.	ԾԱՆՈԹ. ԸՆԴ. ԿԳ.
	ՄԻԱՁՈՒՅԼ Ե.Բ ԷԼ - ԵՐ					
		ՊԱՐԶՈՒՆԱԿ Պմ -2				
1	ГОСТ Р 52544-2006	Φ20 A500C	L = 3180	4	7.85	31.4
2	-"-	Φ20 A500C	L = 6180	4	15.26	61.1
3	-"-	Φ20 A500C	L = 7480	4	18.47	73.9
4	-"-	Φ20 A500C	L = 4480	4	11.07	44.3
5	-"-	Φ20 A500C	L = 200	16	0.5	8.0
6	-"-	Φ8 A-I	L = 1670	134	0.67	89.8
7	ГОСТ 19903 - 76	-16 x 100	L = 100	8	1.26	10.0
		ՆՅՈՒԹԸ՝				
		ԲԵՏՈՆ B 25Դ				2.0 ($մ^3$)

ՄԵՏԱՂԻ ԾԱԽՍԻ ԱՄՓՈՓԱԳԻՐԸ ՄԵԿ ԷԼ-ՏԻ ՀԱՄԱՐ ; ԿԳ

ԷԼ - ՏԻ ՄԱԿՆԻՇԸ	ԱՄՐԱՆԱՅԻՆ ՏԱՐՐԵՐ							ԸՆԴ. ԾԱԽՍԸ
	ԱՄՐԱՆԻ ԴԱՍԸ							
	A-I			A500C				
	ГОСТ Р 52544-2006							
	Φ8		ԸՆԴ.	Φ20			ԸՆԴ.	
Պմ -2	89.8		89.8	218.7			218.7	308.5

1. ՊԱՐԶՈՒՆԱԿՆԵՐԻ ԱՄՐԱՆԱՎՈՐՈՒՄԸ ԿԱՏԱՐԵԼ ՊԱՏԵՐԻ ԱՄՐԱՆԱՎՈՐՄԱՆ ՀԵՏ ՀԱՄԱՏԵՂ

ԾՐԱԳՐԻ ԱՌԱՋԱԴՐԱՆՔ՝ TAT-04				ԴԱՇՏԱՔԱՐԻ ՄԱՆԿԱՊԱՐՏԵԶԻ ԿԱՌՈՒՑՈՒՄ		
				ԿՈՆՍՏՐՈՒԿՏՈՐԱԿԱՆ ՄԱՍ	ՓՈՒԼ	ԹԵՐԹ	ԹԵՐԹԵՐ
					ԱՆ	ԵԿ-19	34
ՆԱԽԱԳԾ.	ԱՂԱՋԱՆՅԱՆ Լ.			ՊԱՐԶՈՒՆԱԿ ՊՄ -2	INTER energia	ՌՆՏԵՐ էներգիա ՍՊԸ	
ՊԱՇՏՈՆ	ԱԶԳԱՆՈՒՆ	ՍՏՈՐԱԳՐ.					